ContiTech

FS 530-14 CI

Einfaltenbalg

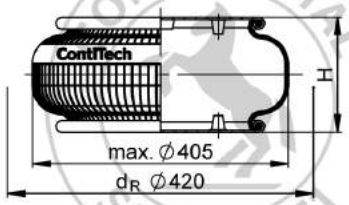

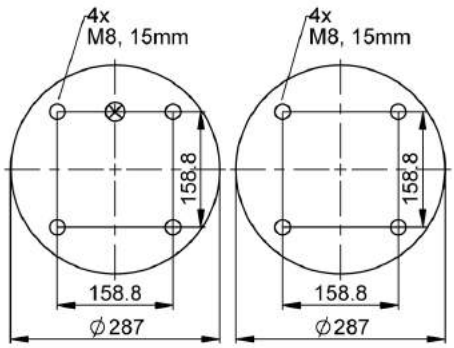

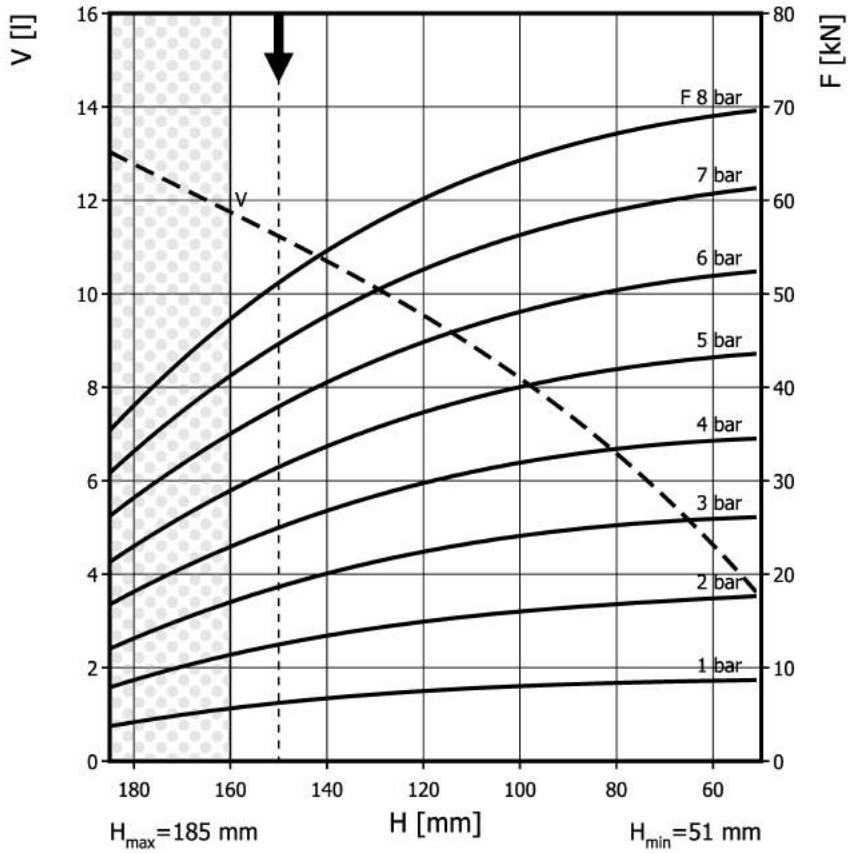

Bestelldaten

Ausführung	Artikel-Nr.
nur Gummibalg	60510
mit Bördelplatten, G1/4 Luftanschluss A = 79,4 mm außermitttig	61360
mit Bördelplatten, G3/4 Luftanschluss A = 79,4 mm außermitttig	66897
mit Bördelplatten, G1 Luftanschluss A = 79,4 mm außermitttig	60435

Weitere Ausführungen auf Anfrage

Montagehinweise
M8: max. 25 Nm
G1/4: max. 25 Nm
G1: max. 50 Nm
G3/4: max. 50 Nm

Technische Daten

Minimaldruck	0	bar
Rückstellkraft auf minimale Höhe	≤ 300	N
Gewicht komplett	6,1	kg

Schwingungsisolation – Dynamische Kennwerte

Betriebshöhe H: empf. 150mm, minimal 120mm

Druck p	[bar]	3	4	5	6	7	8	Vol. V [l]
Tragkraft F	[kN]	18,6	24,9	31,5	37,9	44,4	50,8	11
Steifigkeit c	[N/mm]	365	441	534	614	722	792	
Eigenfrequenz f_0	[Hz]	2,2	2,1	2,1	2,0	2,0	2,0	

Pneumatische Anwendungen - Statische Kennwerte

Kraft F [kN]

Druck p	[bar]	3	4	5	6	7	8	Vol. V [l]
Höhe H [mm]	160	17,1	23	29	35	41,2	47,3	12
	140	20	26,8	33,7	40,5	47,7	54,5	11
	120	22,3	29,8	37,3	44,9	52,7	60,2	9,5
	100	24,1	31,9	40	48	56,3	64,3	8,2
	80	25,3	33,4	41,9	50,3	58,8	67,1	6,6
	60	26	34,5	43,4	52	60,8	69,1	4,6

Prüfbedingungen: Raumtemperatur / Kraft-Wege-Daten quasistatisch / dynamische Daten bei 1Hz